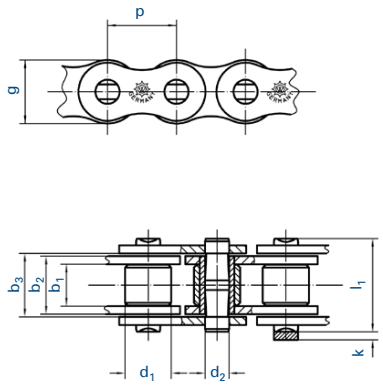

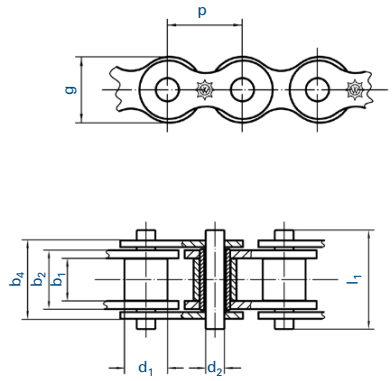

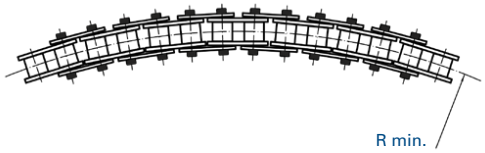

Artikel		Teilung	Innere Breite	Innenglied-breite	Breite zw. AL	Rollen-Ø	Bolzen-Ø	Laschen-höhe	Über-stand	Maß über Bolzen	Gelenk-fläche	Bruch-kraft W	Kleinstmöglicher Seitenbogenradius
Nr.	Kurzbez.	p (mm)	b_1 min (mm)	b_2 max (mm)	b_3 min (mm)	d_1 max (mm)	d_2 max (mm)	g max (mm)	k max (mm)	l_1 max (mm)	f (cm^2)	F_B min (kN)	r min (mm)
Hauptabmessung wie ISO 606 (europäische Bauart)													
121826	462 SB	12,700	7,75	11,30	11,70	8,51	4,45	11,80	3,90	17,20	0,08	18,00	300
121827	501 SB	15,875	9,65	13,28	13,70	10,16	5,08	14,70	4,10	19,60	0,09	22,40	400
121828	513 SB	19,050	11,68	15,62	16,10	12,07	5,72	16,10	4,60	22,70	0,12	29,00	450
121829	548 SB	25,400	17,02	25,40	27,20	15,88	8,28	21,00	5,40	37,40	0,21	60,00	500
Hauptabmessung wie ISO 606 amerikanische Bauart)													
121830	ASA 40	12,700	7,85	11,15	14,40	7,95	3,45	12,00		18,20	0,38	10,50	250
121831	ASA 40 RF	12,700	7,85	11,15	14,40	7,95	3,45	12,00		18,20	0,38	6,30	250
121832	ASA 61[1]	19,050	13,00	17,70	22,70	11,91	5,08	15,90		29,10	0,89	28,00	400
121833	ASA 61 RF[1]	19,050	13,00	17,70	22,70	11,91	5,08	15,90		29,10	0,89	15,00	400

[1] mit gerader Innenlasche