SPANN-BOX® GRÖSSE 1

mit Kettenrad Typ K-L / Typ K-S

40 mm 67 mm

Spann-Box® Gr. 1 mit Kettenrad wird dort eingesetzt, wo enge Platzverhältnisse oder hohe Kettengeschwindigkeiten (› 1 m/s) berücksichtigt werden müssen.

Einsatz

- Hohe Kettengeschwindigkeiten
- Kleine Umlenkradien
- Kompensation von viel Kettenlängung möglich

Spanndruck

- Federkraft „schwer“

Befestigung

- Erleichterung der Montage durch Befestigungswinkel
- Bohrungen am Gehäuse (passende Befestigungswinkel siehe S. 118 – 119)

Ketten-Nr. DIN 8187	Zähnezahl	Typ K-L Spannkraft schwer Artikelnummer	Typ K-S Spannkraft schwer Artikelnummer
06B-1	20	281 210 005	281 210 001
06B-1	21	281 210 011	281 210 022
06B-1	23	281 210 012	281 210 023
08B-1	16	281 210 014	281 210 024
08B-1	17	281 210 006	281 210 025
08B-1	18	281 210 015	281 210 002
10B-1	14	281 210 016	281 210 026
10B-1	15	281 210 017	281 210 027
10B-1	16	281 210 007	281 210 028
10B-1	17	281 210 018	281 210 003
12B-1	13	281 210 033	281 210 029
12B-1	14	281 210 019	281 210 030
12B-1	15	281 210 008	281 210 004
12B-1	16	281 210 020	281 210 031
12B-1	17	281 210 021	281 210 032
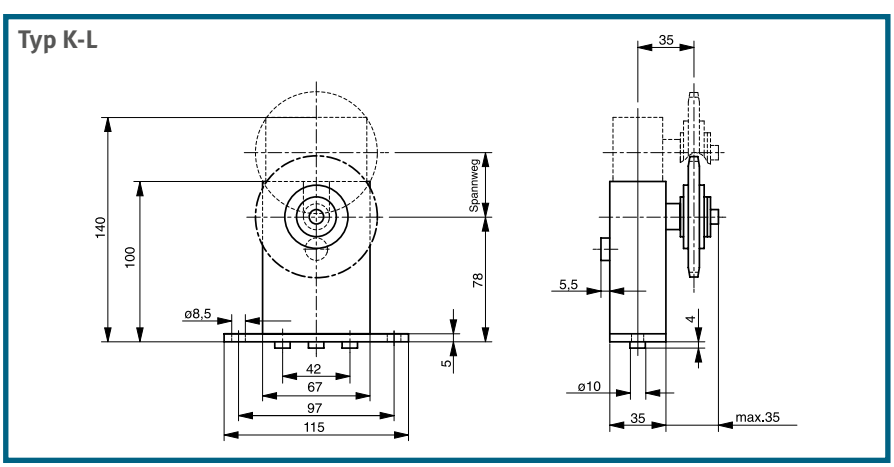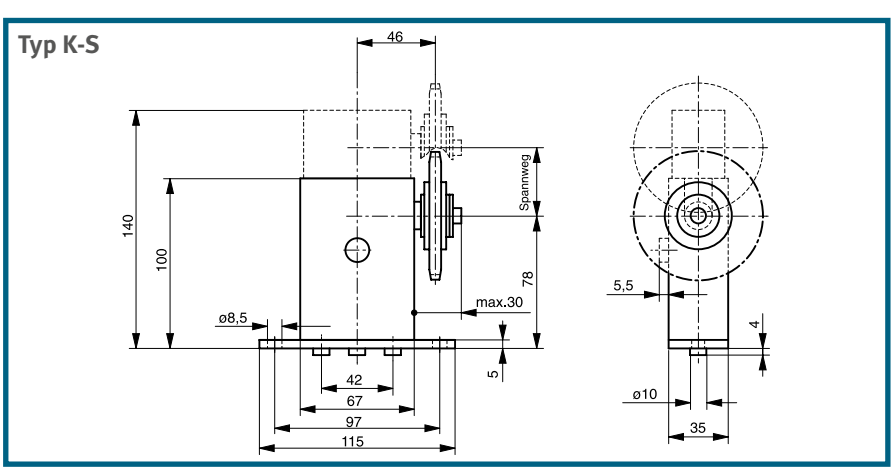
Sonder- und Edelstahlausführungen auf Anfrage